SCHEDA TECNICA
rev. 03 - 16/03/2026

Tecnosystemi group

MADE IN ITALY

PREDISPOSIZIONE PROFESSIONAL FANCOIL

predisposizione verticale per fancoil con sifone ispezionabile incorporato

- cod. SCD200013 - cod. SCD200014

CARATTERISTICHE TECNICHE:

- Realizzata in polistirene antiurto, +80% derivante da materiale riciclato
- Con sifone incorporato estraibile
- Alloggio sifone reversibile 180°
- Ideale per la posa su muratura o cartongesso
- Fissaggio su cartongesso mediante viti sulle sei alette laterali
- Predisposta per entrata tubazioni laterali o posteriori
- Bolla incorporata
- Asole per aggancio fascette fissa tubo
- Progettata per alloggiamento in verticale a parete per contenere i tubi di mandata e ripresa.

DESCRIZIONE

Predisposizione per alloggiamento a parete dei tubi di mandata e ripresa, nonché scarico condensa e cablaggio elettrico dell'unità di riscaldamento per termoconvettori (fan coil).
Realizzata in in polistirene (PS), resistente agli urti e all'umidità.
Ideale per fissaggio su muratura e cartongesso mediante alette.
Il fissaggio sul cartongesso avviene tramite viti sulle 6 alette laterali.
La predisposizione è dotata di bolla incorporata e agganci per il fissaggio delle fascette reggi tubo.

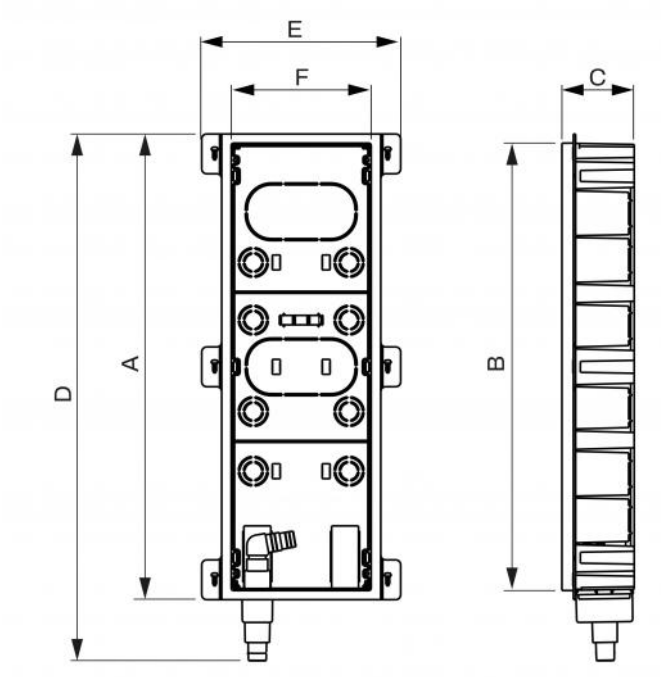

DIMENSIONI

CODICE	MODELLO	A [mm]	B [mm]	C [mm]	D [mm]	E [mm]	F [mm]
SCD200013	CON COPERCHIO E VITI	470	450	72	530	200	140
SCD200014	CON COPERCHIO AD INCASTRO	470	450	72	530	200	140

ESEMPI DI INSTALLAZIONE SU CARTONGESSO

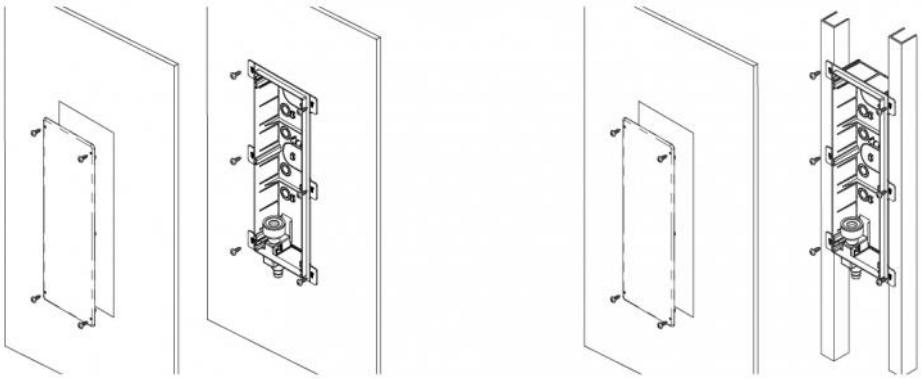

ESEMPI DI INSTALLAZIONE SU MURATURA

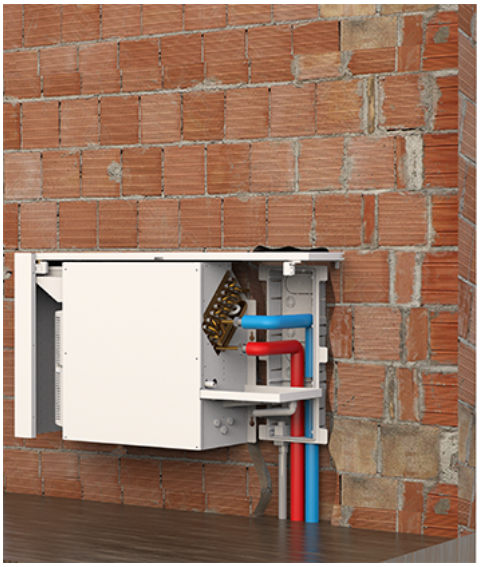

SIFONE REVERSIBILE

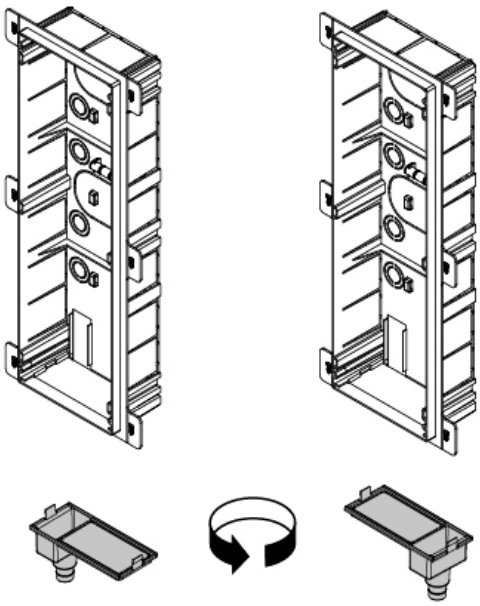

In base al lato di passaggio delle tubazioni è possibile scegliere il senso di montaggio del sifone.
Il sifone è dotato di raccordo Ø 20 mm (per tubo flessibile azzurro) oppure raccordo da Ø 25 mm (per tubo rigido TS o con riduzione Ø21 mm).

MONTAGGIO SIFONE

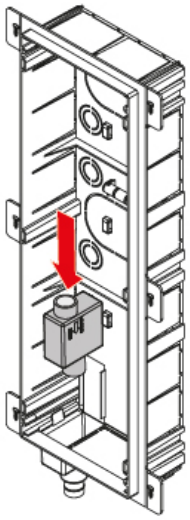

Inserire il sifone in modo da garantire tenuta ermetica ed evitare quindi fuoriuscite d'acqua o dispersione di odori.

SCELTA DEL RACCORDO

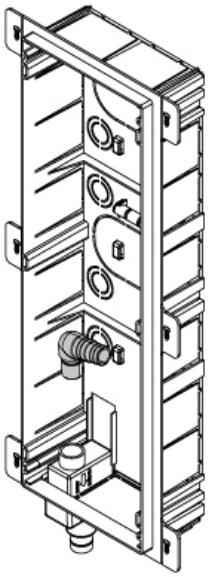

RACCORDO MASCHIO
Con attacco da Ø 16 mm o Ø 18 mm.

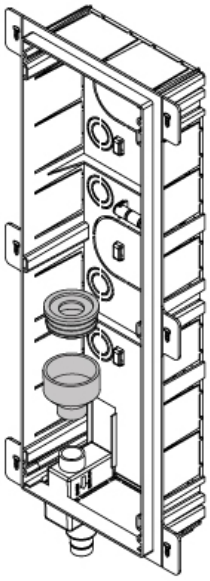

RACCORDO FEMMINA
Connettore universale femmina Ø42 mm con guarnizione in gomma per l'inserimento del tubo di scarico condensa proveniente dal fancoil

ESEMPIO DI UTILIZZO CON I RACCORDI

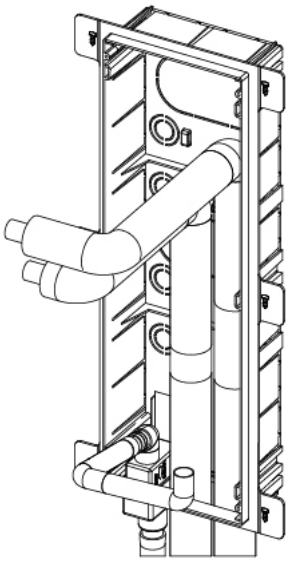

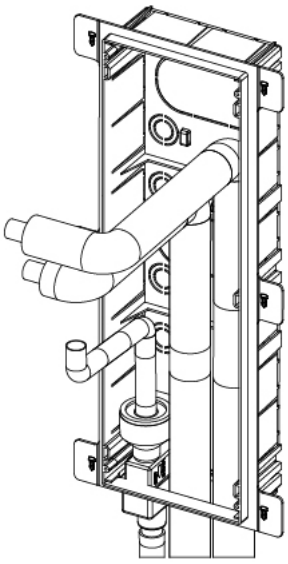

CARATTERISTICHE TECNICHE DEL POLISTIRENE

	UNITÀ DI MISURA	RIF. NORMATIVO	VALORE
Densità:	g/cm³	ISO 1183	1.05
Indice di flusso MFI (200°C / 5 kg)	g/10 min	ISO 1133	/
Ritiro	%		0,3 - 0,7
Assorbimento acqua (24h/23°C)	%	ISO 62	0.05
Prova di impatto Izod (tacca/23° C)	KJ/m²	ISO 180/1A	8
Prova di impatto Izod (senza tacca/23° C)	KJ/m²	ISO 180/1U	30
Resistenza alla trazione	N/mm²	ISO 527-2	20
Deformazione alla trazione	%	ISO 527-2	/
Resistenza alla rottura	N/mm²	ISO 527-2	18
Allungamento alla rottura	%	ISO 527-2	/
Modulo elastico	N/mm²	ISO 527-2	/
Modulo elastico in flessione	N/mm²	ISO 178	/
HDT (0,455 Mpa)	°C	ISO 75-2	110
HDT (1,820 Mpa)	°C	ISO 75-2	80
VICAT (10 N)	°C	ISO 306	n.a.
VICAT (50 N)	°C	ISO 306	n.a.
Temperatura di fusione	°C	ISO 3146	/

ARTICOLI

CODICE	DESCRIZIONE
SCD200013	PREDISPOSIZIONE VERTICALE CON SIFONE PER FAN-COIL CON COPERCHIO E VITI
SCD200014	PREDISPOSIZIONE VERTICALE FAN COIL CON COPERCHIO AD INCASTRO

Tutti i diritti relativi a questa pubblicazione sono di esclusiva proprietà di Tecnosystemi SpA.
Tecnosystemi SpA si riserva il diritto di apportare in qualsiasi momento e senza preavviso, eventuali modifiche per esigenze di carattere tecnico o commerciale.

Tecnosystemi S.p.A. - Società Benefit | www.tecnosystemi.com
Plant 1: Via dell'Industria, 2/4 - Plant 2: via Caduti del Lavoro, 7 - Plant 3: via Caduti del Lavoro, 5
Z.I. San Giacomo di Veglia 31029 Vittorio Veneto (Treviso) - Italy
Phone +39 0438 500 044 | Fax +39 0438 501 516 | **n. verde 800 904474 (only for Italy)**